HIKVISION

DS-2CD2632F-I

Kamera 3Mpix typu bullet, zewnętrzna, dualna z IR

- Kamera typu bullet, zewnętrzna megapikselowa
- Zgodna z ONVIF
- Rozdzielczość do 3Mpix (2048×1536)
  - do 12 kl./s dla 2048×1536, do 25 kl./s dla 1920×1080,
- Kompresja: H.264 / MPEG4 / MJPEG
- Dwa strumienie wideo
- Mechaniczny filtr podczerwieni
- Obudowa IP66
- Wbudowany oświetlacz IR

Parametry techniczne **DS-2CD2632F-I**

Przetwornik obrazu	**1/3" CMOS, 3Mpix ze skanowaniem progresywnym**
Czułość	**0.7 lux@F1.2, AGC wł, 0 lux dla IR wł.**
Elektroniczna migawka	**1/25s ~ 1/100,000s**
Obiektyw	**f=2.8~12 mm/F1.4, kąt widzenia: 98° ~ 30.5°**
Funkcja dzień / noc	**Mechaniczny filtr podczerwieni**
Kompresja wideo	**MJPEG / MPEG4 / H.264**
Pasmo	**32 kb/s ~16 Mb/s**
Ilość strumieni wideo	**2**
Rozdzielczość maks.	**2048 × 1536**
Ilość klatek	**12.5 kl./s (2048 × 1536) 25 kl./s (1920 × 1080)**
Ustawienia obrazu	**Nasycenie, jasność, kontrast regulowane przez oprogramowanie klienckie lub przeglądarkę www**

VOLTA
systemy zabezpieczeń

Zapis lokalny	**NAS, uSDHC (do 32GB)**
Zdarzenia alarmowe	**detekcja ruchu, sabotaż**
Protokoły sieciowe	**TCP/IP, HTTP, DHCP, DNS, DDNS, RTP, RTSP, PPPoE, SMTP, NTP, SNMP, HTTPS, FTP, 802.1x, QoS**
Zabezpieczenia	**Hasła użytkowników, watermark**
Kompatybilność	**ONVIF, PSIA, CGI**
Interfejs Ethernet	**1 x RJ45 10M / 100M**
Warunki pracy	**temperatura: -30℃ ~ +60℃, wilgotność: do 90% (bez kondensacji)**
Zasilanie	**12 VDC ± 10% lub PoE (IEEE 802.3af)**
Pobór mocy	**Maks. 5.5W, 7,5W dla IR wł.**
Klasa szczelności obudowy	**IP66**
Zasięg promiennika IR	**do 30 m**
Wymiary	**95 x 105 x 258,6 mm**
Waga	**1,2 kg**

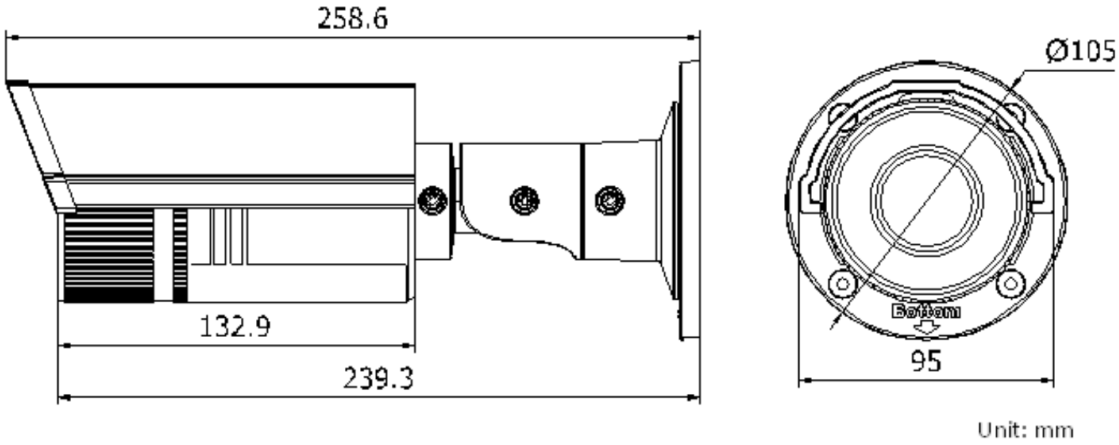

VOLTA
systemy zabezpieczeń